SĀNSKATS m 1:50

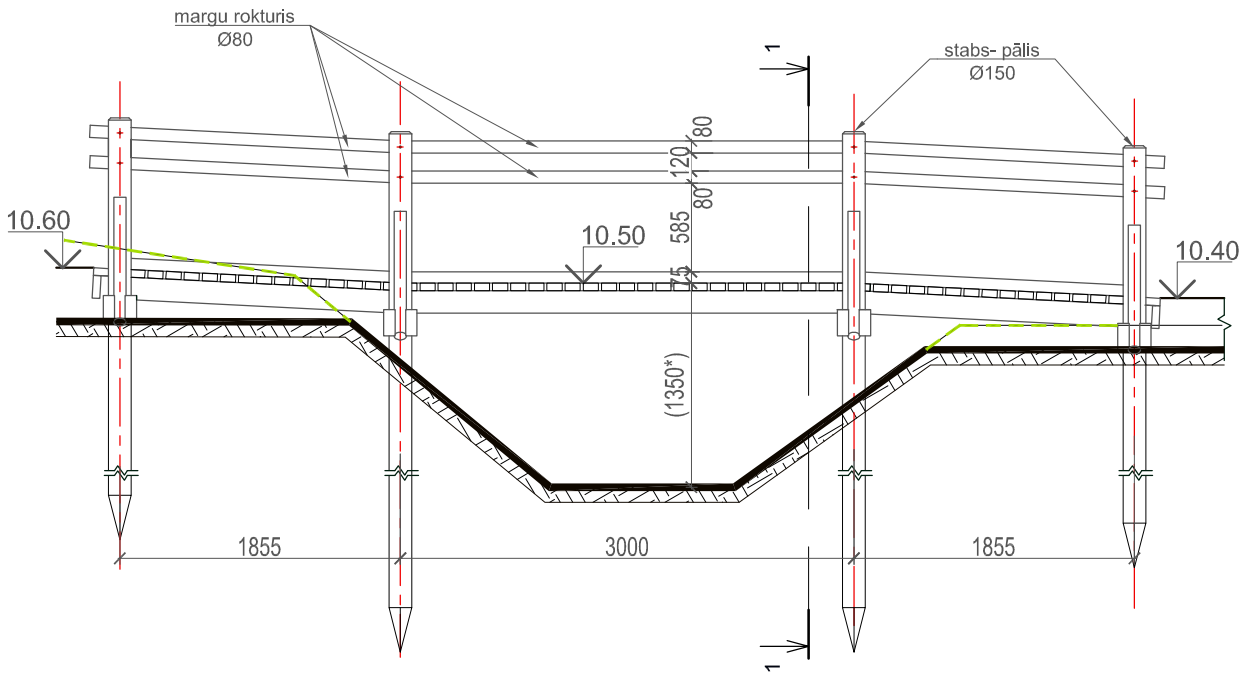

GRIEZUMS 1-1 m 1:50

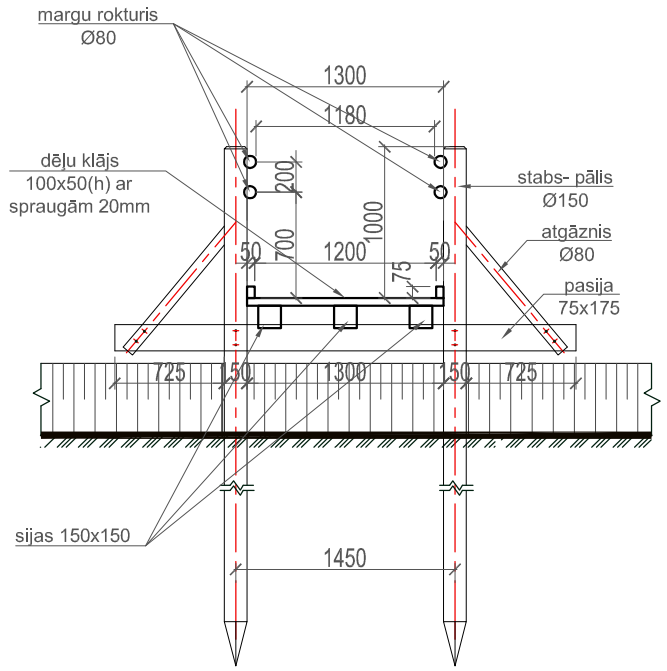

TILTA- LAIPAS IZVIETOJUMS m 1:250

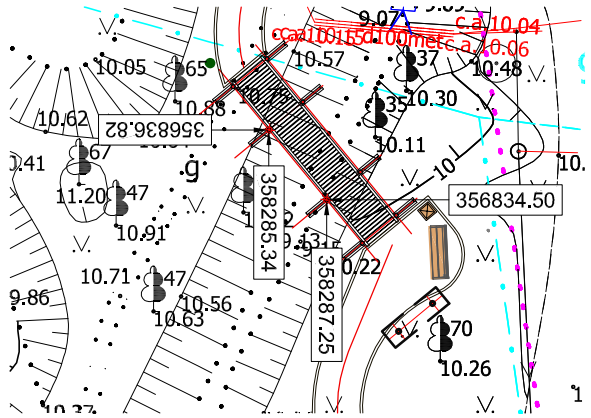

PLĀNS m 1:50

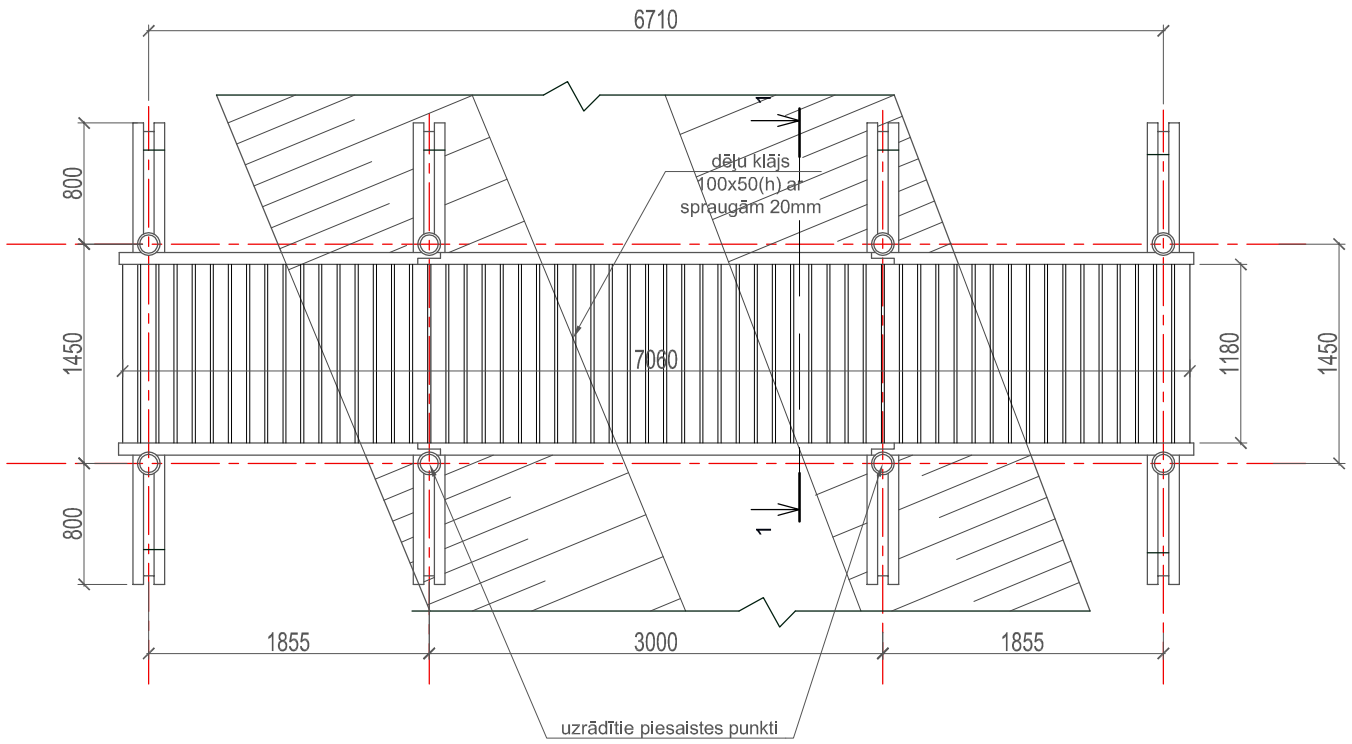

PIEZĪMES

1. Lapu skatīt kopā ar BK sadaļas rasējumiem.
2. Elementu specifikāciju skat. lapā BK-4
3. Visi elementi atbilstoši ĪADT vienotajam stilam.
4. Koka elementi apstrādājami ar bezkrāsainu antiseptiķi.
5. Detaļu mezglu savienojumus izstrādāt izgatavotājfirmai atbilstoši galdniecības izstrādājuma kvalitātei. Mezglu risinājumus sakaņot ar autoru un pasūtītāju.

Objekta nosaukums :	Paaudžu tikšanās vieta Tārgalē				
Adrese:	"Tārgales parks" Tārgales pag., Ventspils nov. kad.Nr.9866 026 0198 "Tārgales skola" Tārgales pag., Ventspils nov. kad.Nr.9866 026 0146 "Dzintarkalni" Tārgales pag., Ventspils nov. kad.Nr.9866 026 0197 Valsts vietējais autoceļš V1329 Pope- Elkšķene- Tārgale. kad.Nr.9866 026 0170				
Pasūtītājs:	Ventspils novada pašvaldība			Līguma Nr :	Pasūtījuma Nr : IE/2016/126
Rasējums:	Tilts- laipa			Mērogs	1:50
TS daļas vad.	V.Balode		08.04.2017	Stadija	BP
Izstrādāja	V. Balode		08.04.2017	Lapa	AR-3
				Lapas	
Falla nos.		CreateDate 09.04.2017 SaveDate 2017.04.10. 12:44:37		Arhīva Nr.	

Atbildīgais projektētājs:

•inženiertehniskie projekti•

Projektētājs:

PROJEKTĒŠANAS SKIZO BIROJS

tālr. +371 26540209 ;+371 29456513
e-mail skizobirojs@gmail.com